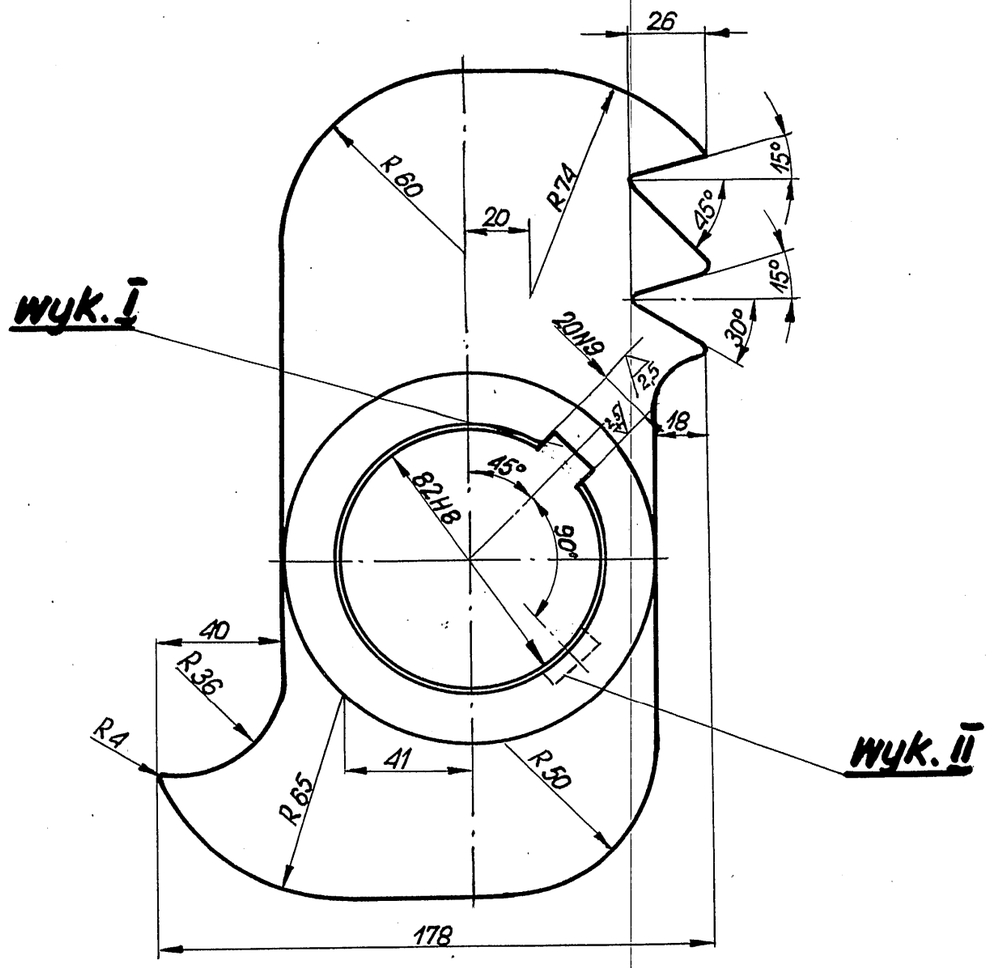


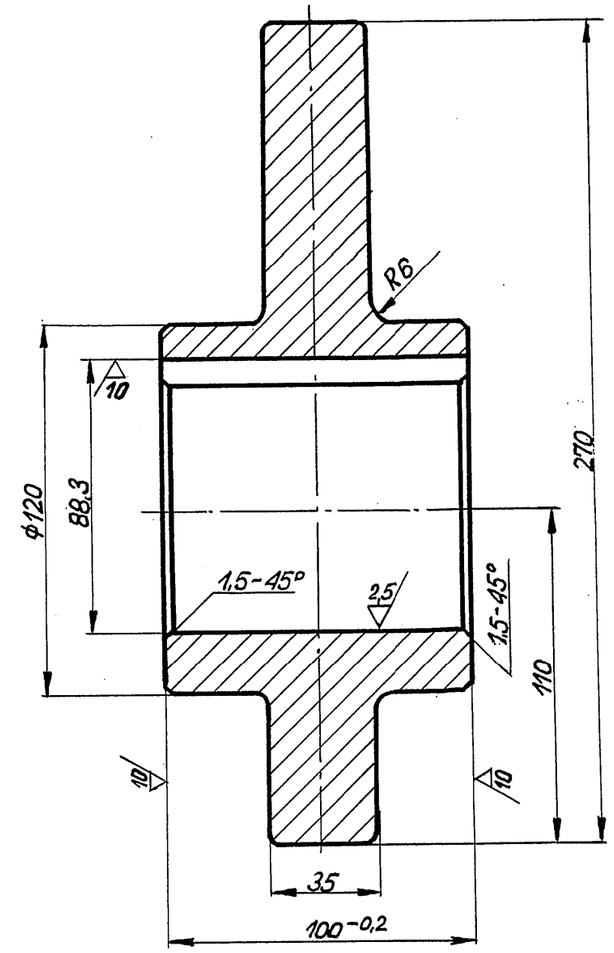


**Uwaga:**

Niezwymiarowane promienie wykonać R = 2 mm.

Wykonać na 1kpl. :

2 szt. wykonanie I

2 szt. -"- II

| | | | | | |
|---|---|---|---|---|---|
| | | Szczęka | | STPx | 10.6 |
| Poz. | Ilość szt. | Nazwa części | | Materiał | Wymiar z Kg | Uwagi |

| | | | |
|---|---|---|---|
| Projekt. | | | |
| Kreślił | M.Mikołajewski | | 23.08.77 |
| Sprawdził | J.Ruciński | | 24.08.77 |
| Zatwierdził | | | |

ELEKTROCIEPŁOWNIA SIEKIERKI

Podziałka 1:2

Łamacz żużla

№ K-9-3762

Rozmiar A3

Szczęka ruchoma

Zastępuje nr. | Zast. przez nr.

HW-037-00-237 b

Huta „Karol" Wałbrzych

KOPIA